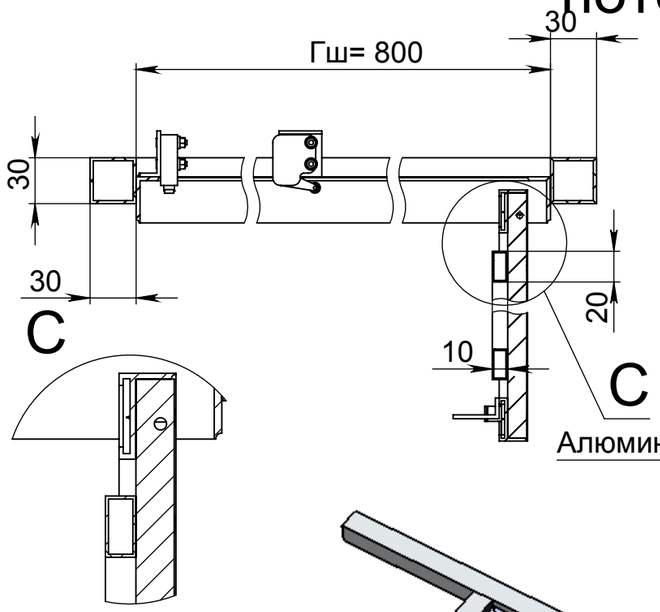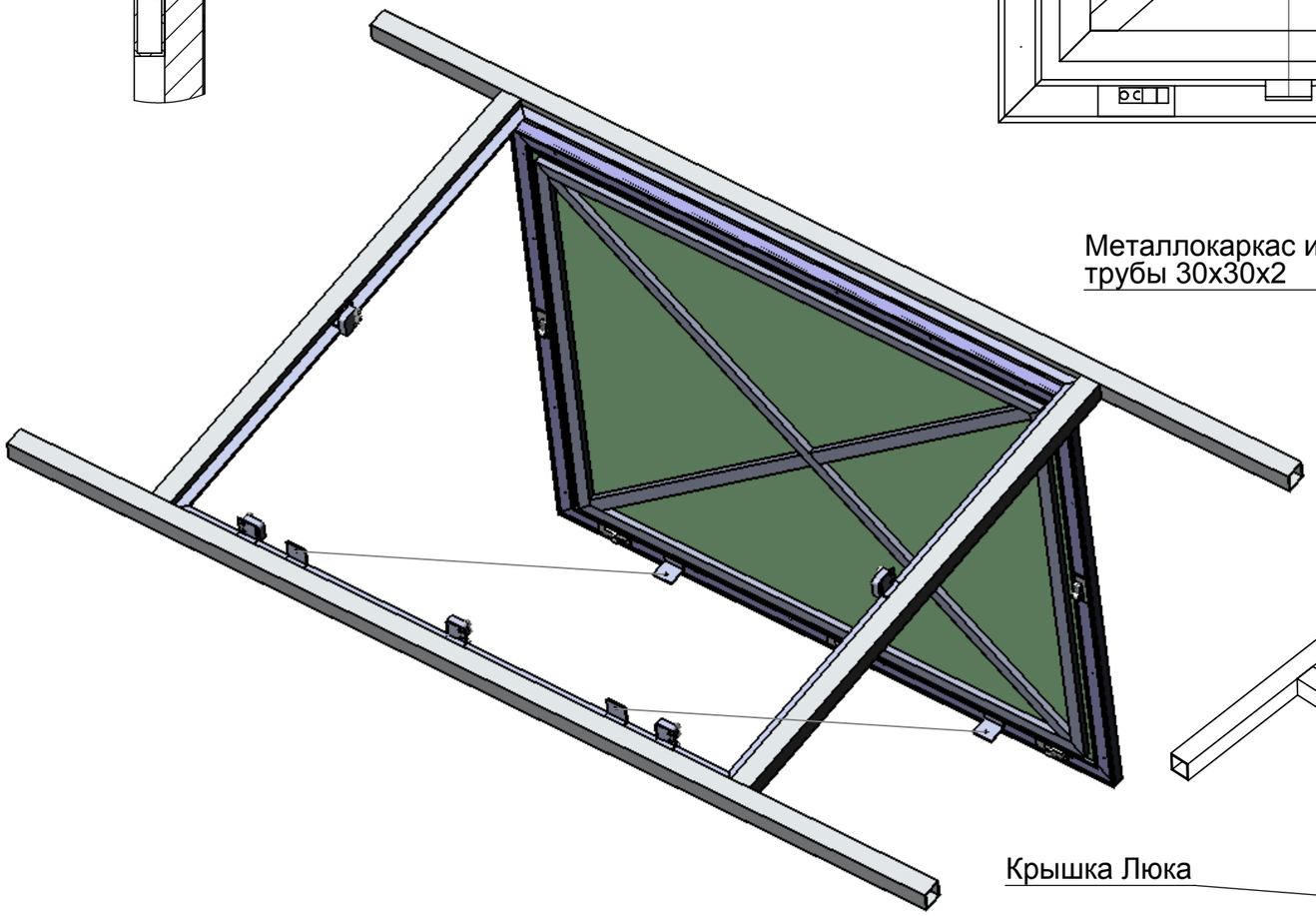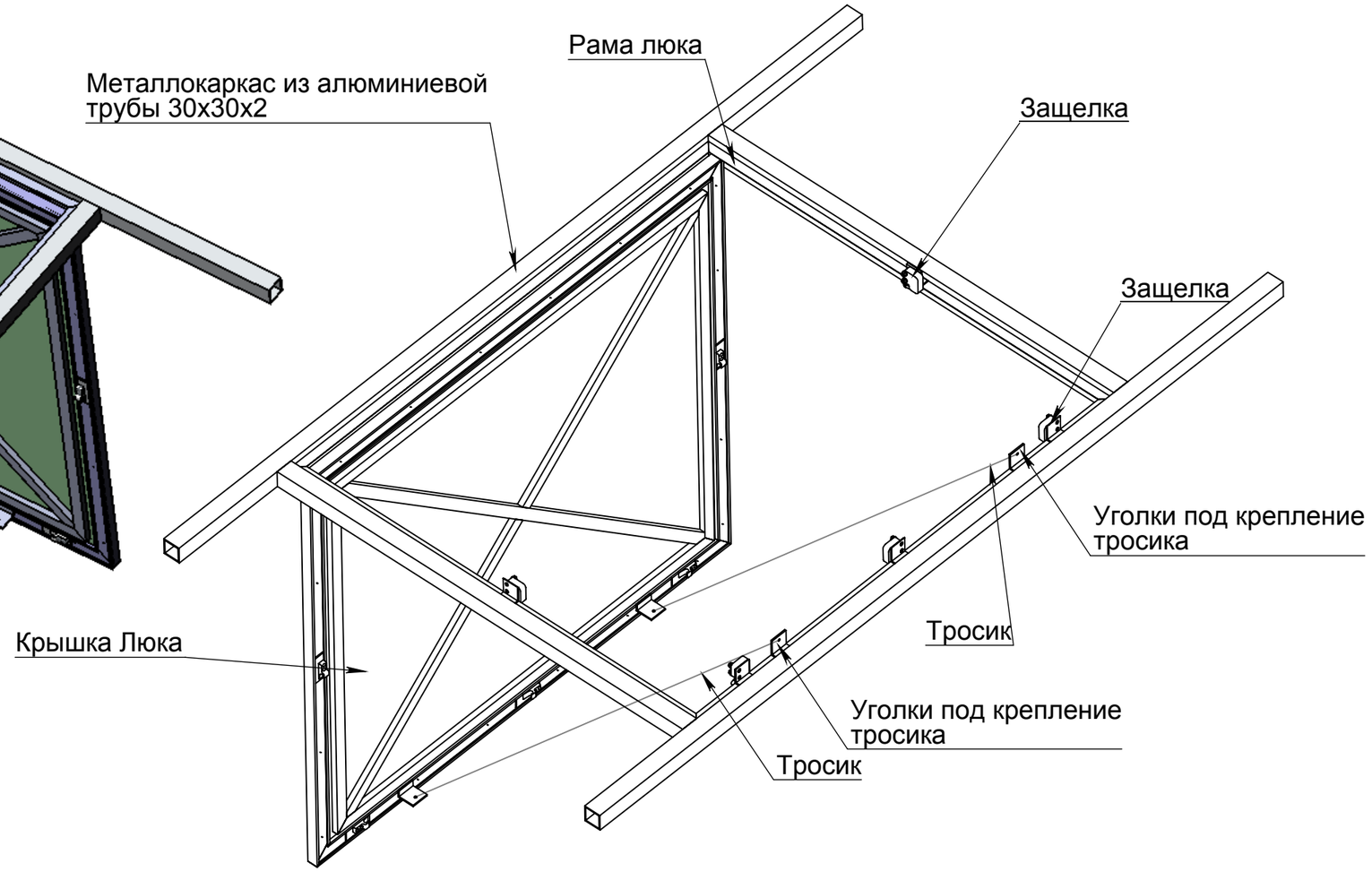Люк под покраску BOX 800x1200
потолочный в металлокаркасе алюминиевой трубной рамы